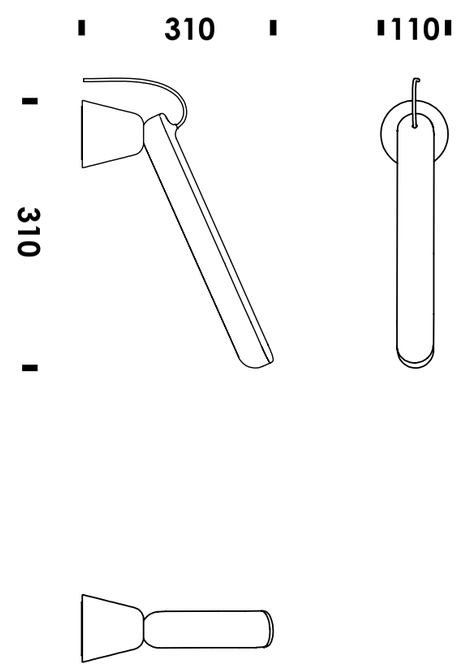
310
110
310