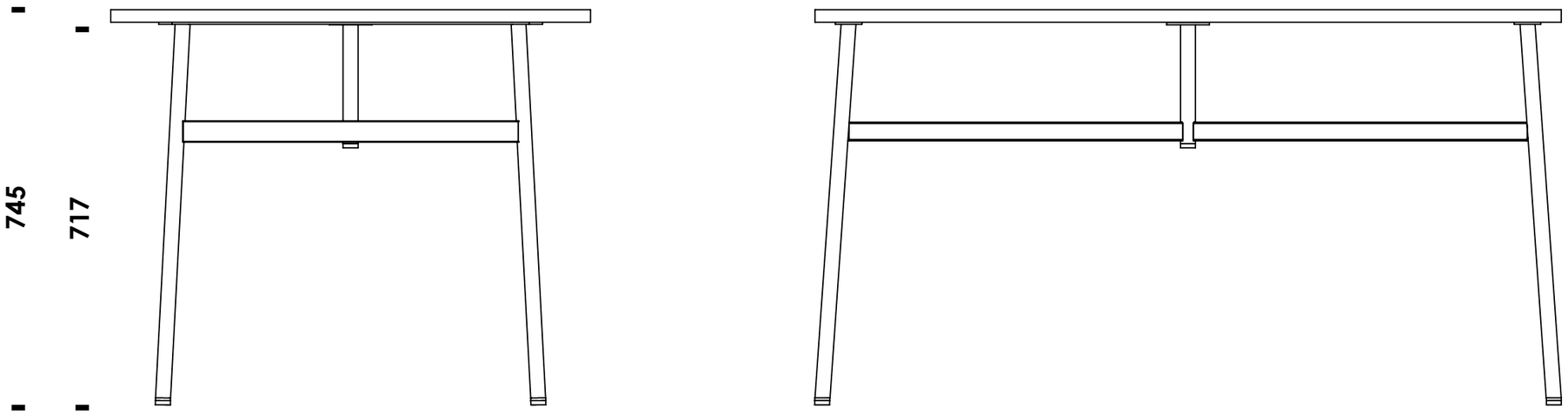
745
717

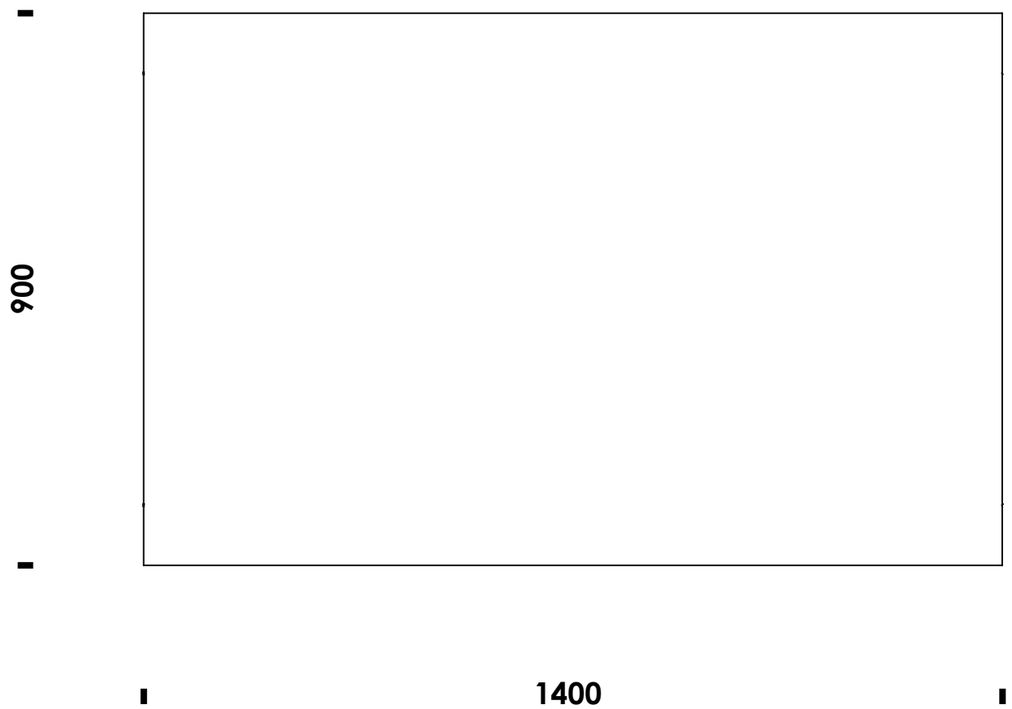
900
1400