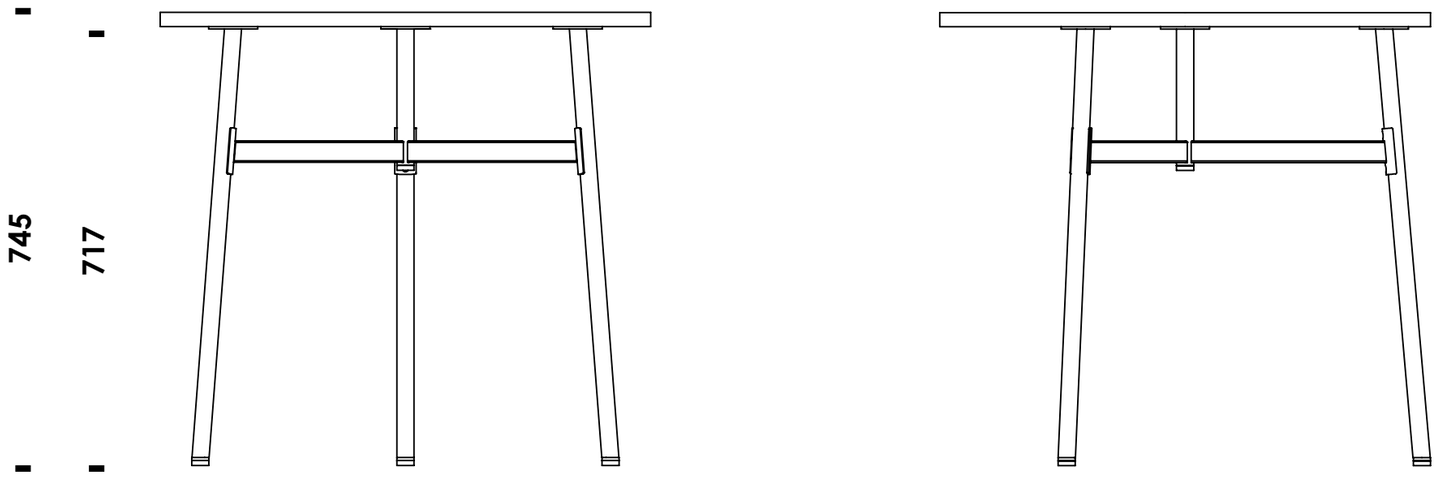
745
717

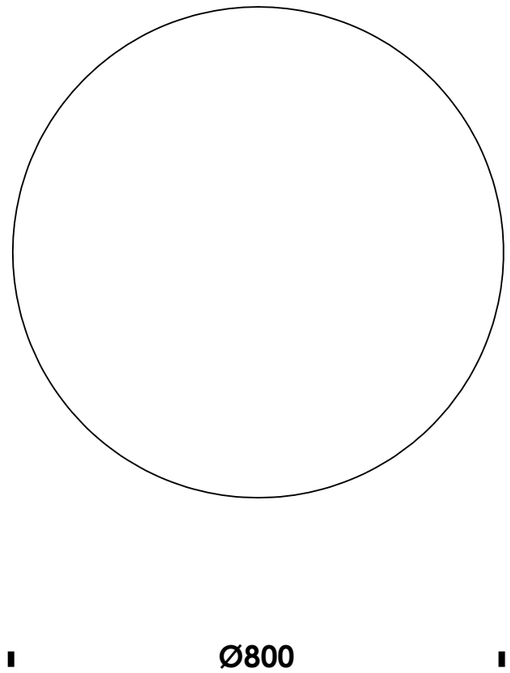
Ø800