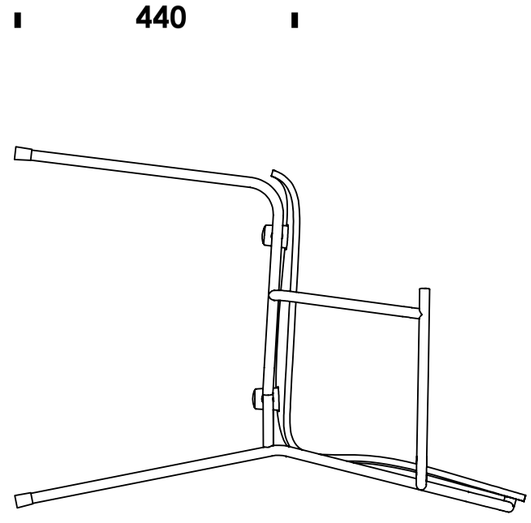
440

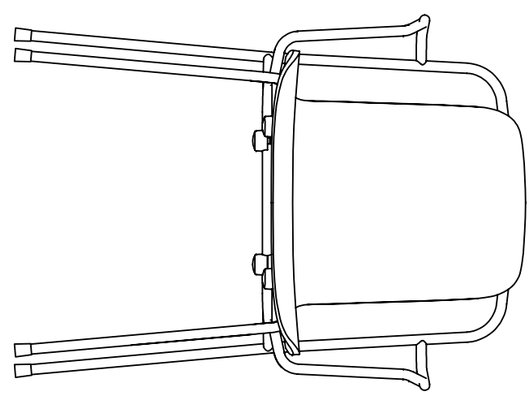
810

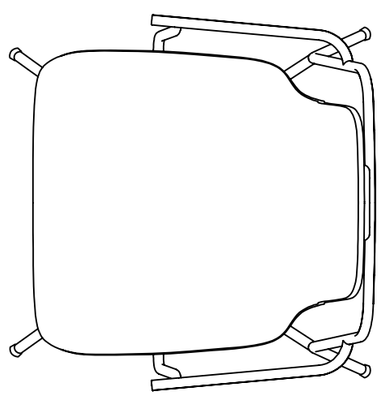
575
596