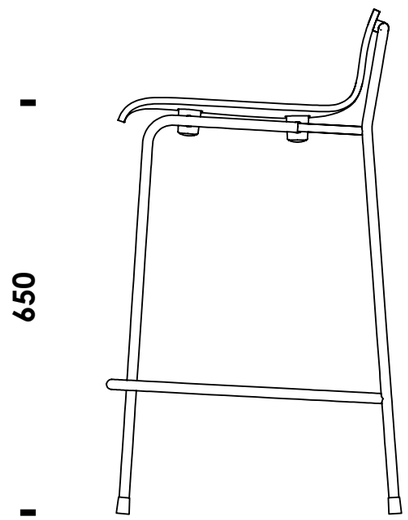
650

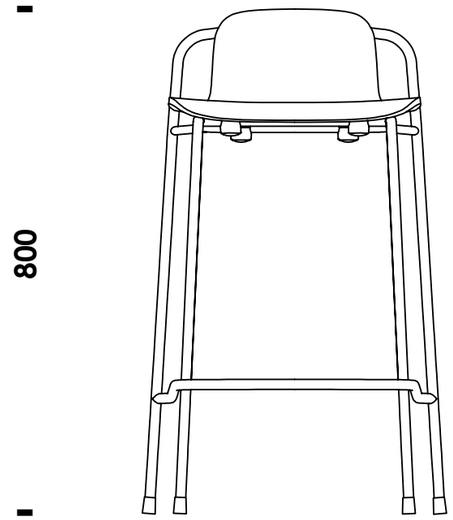
800

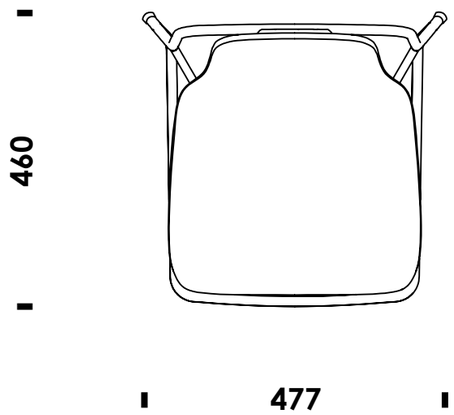
460
477