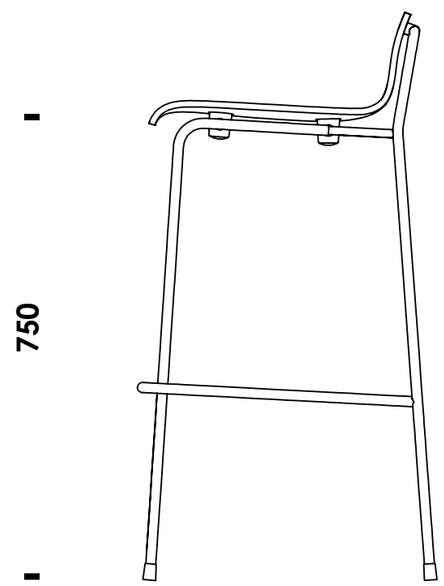
750

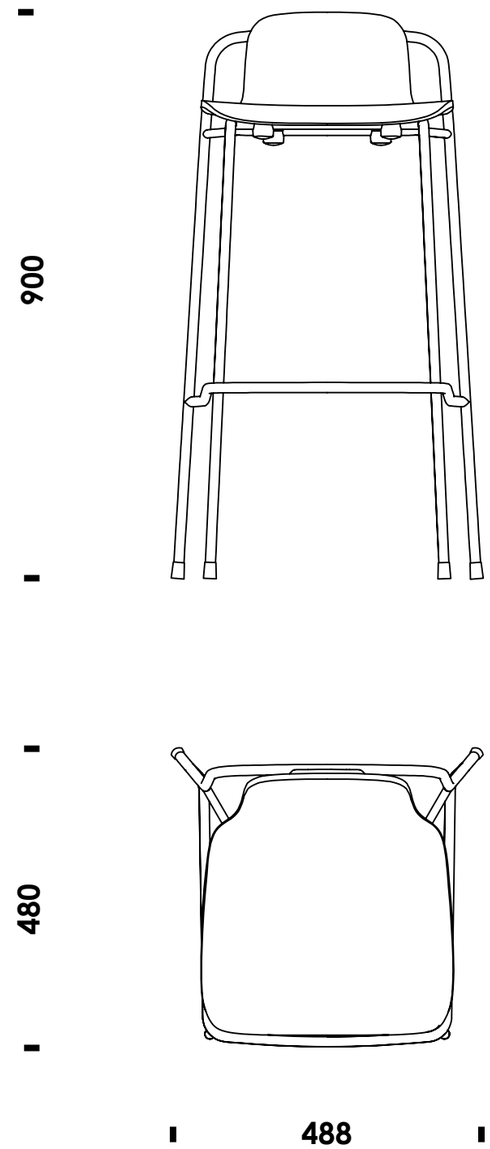
900
480
488