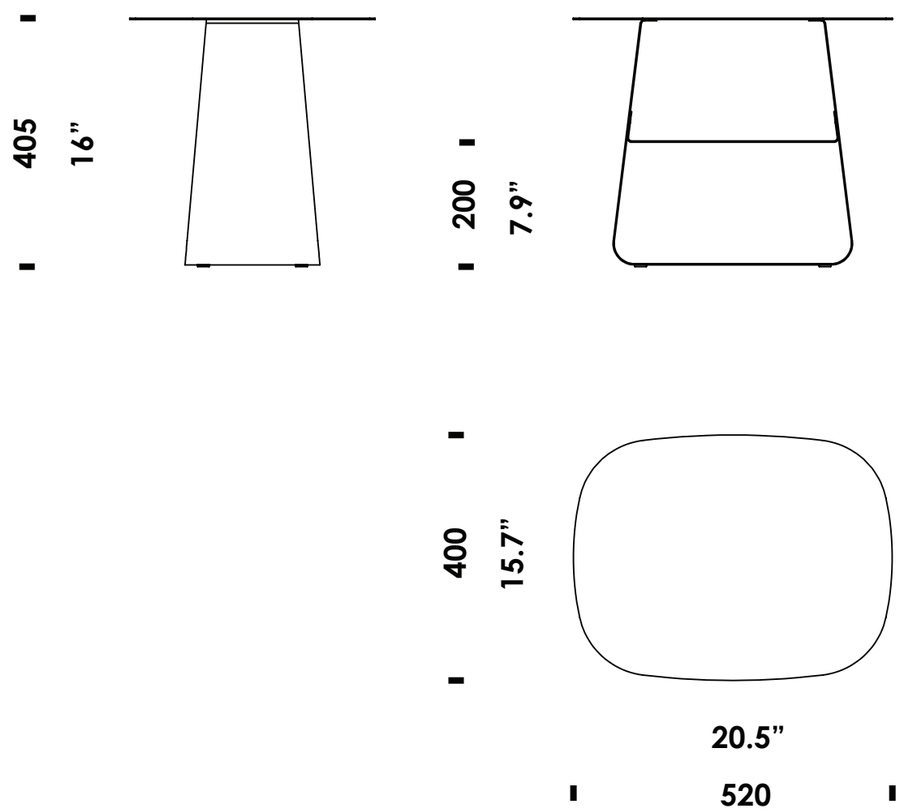
405
16”
200
7.9”
400
15.7”
20.5”
520