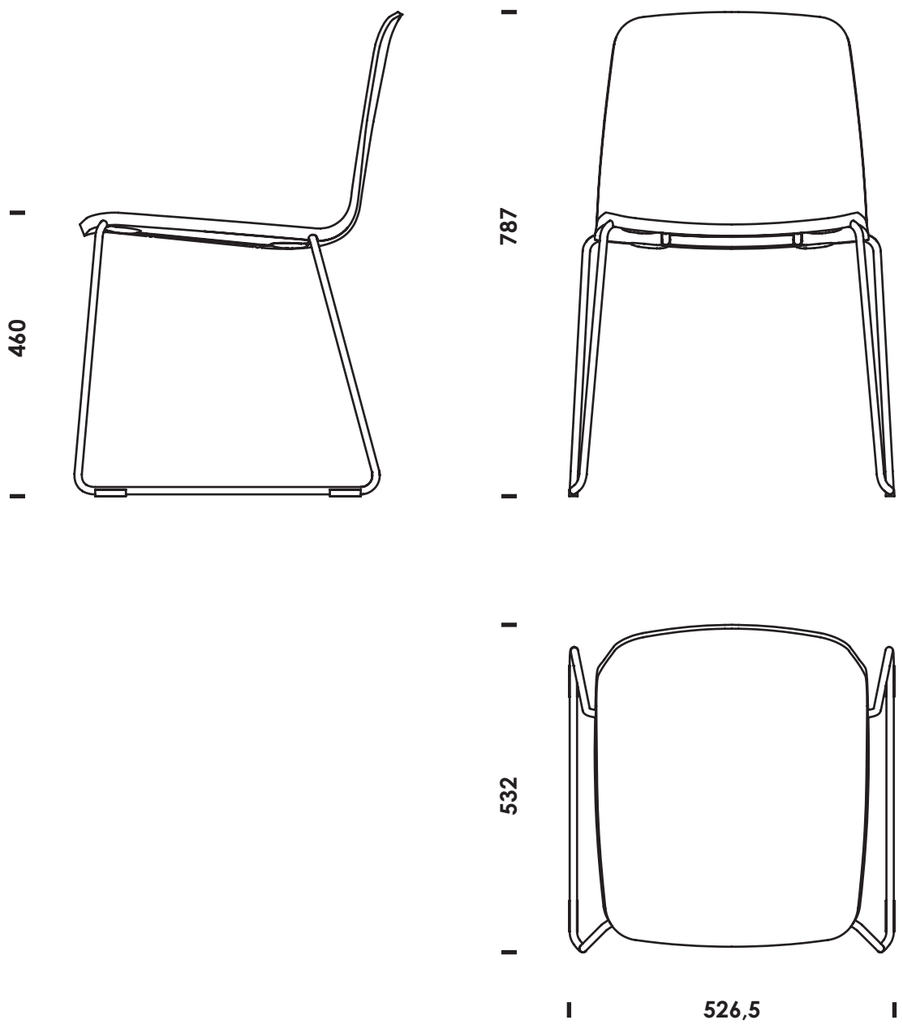
460
787
532
526,5