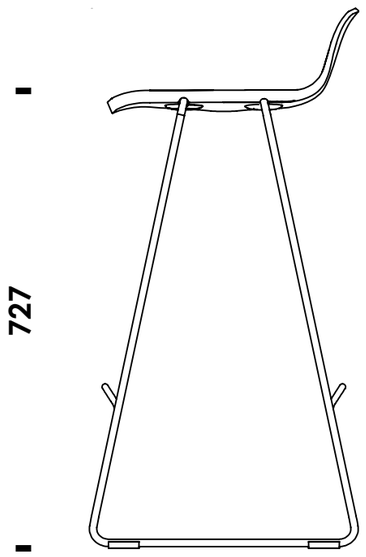
727

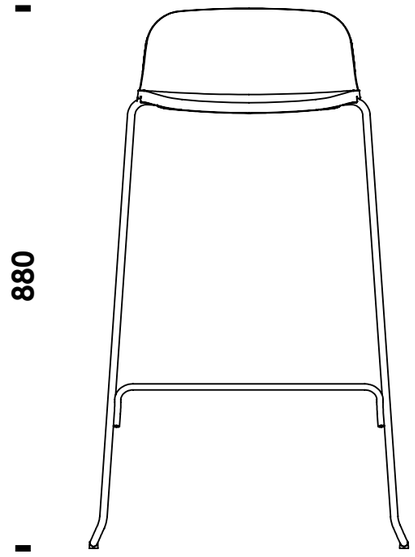
880

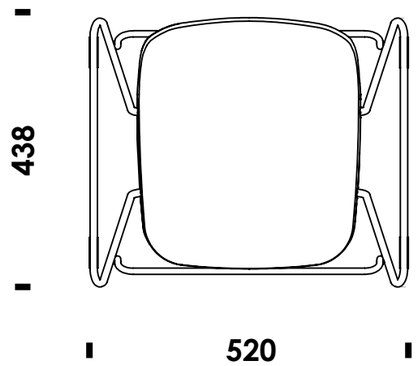
438
520