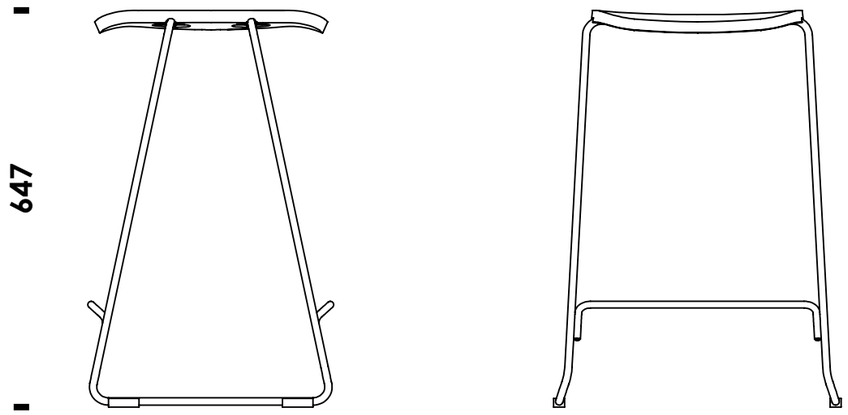
647

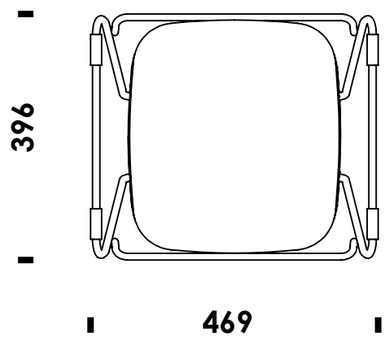
396
469