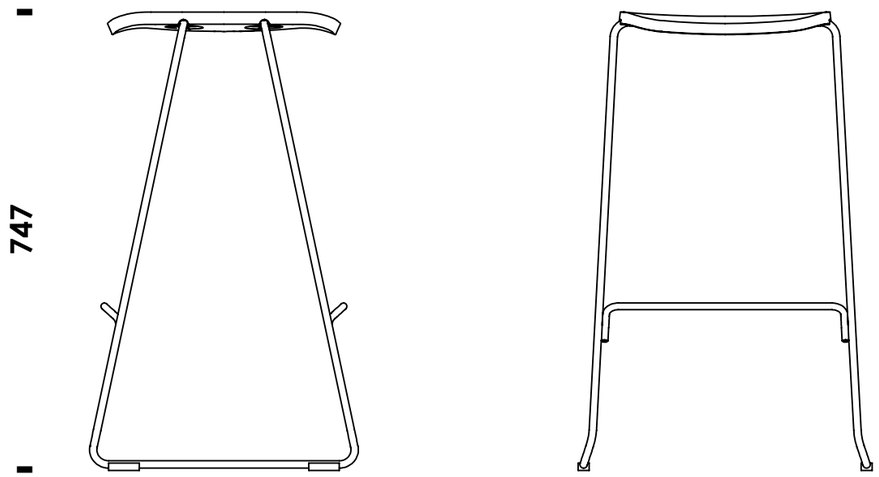
747

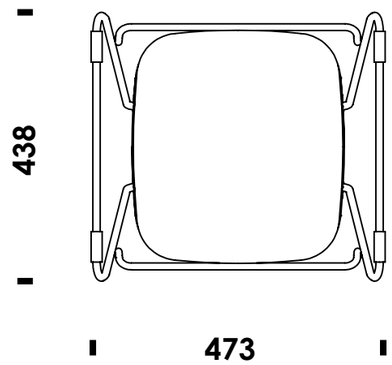
438
473