400

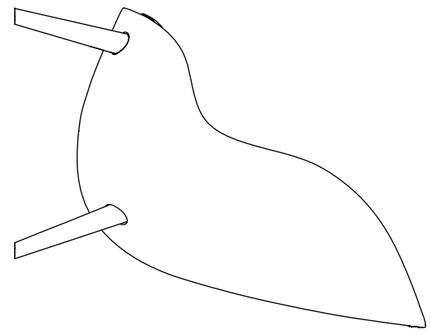

835

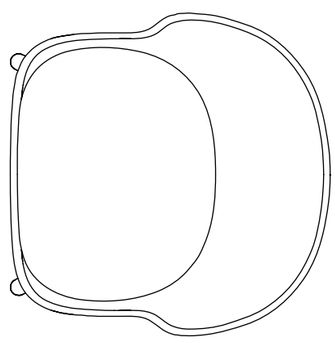

845
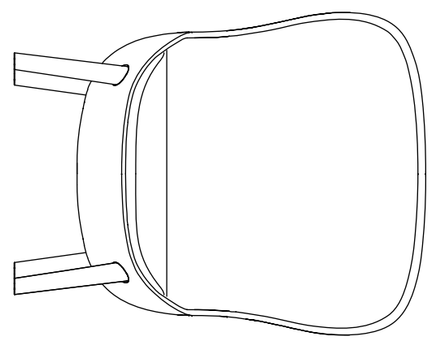
1075