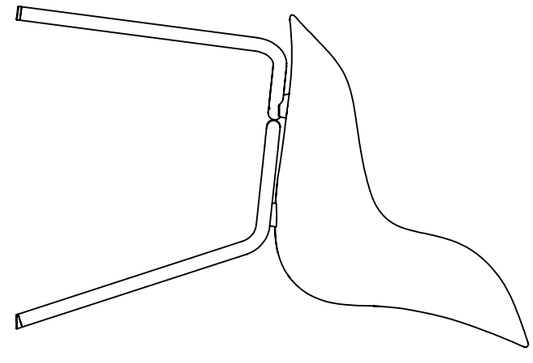
460

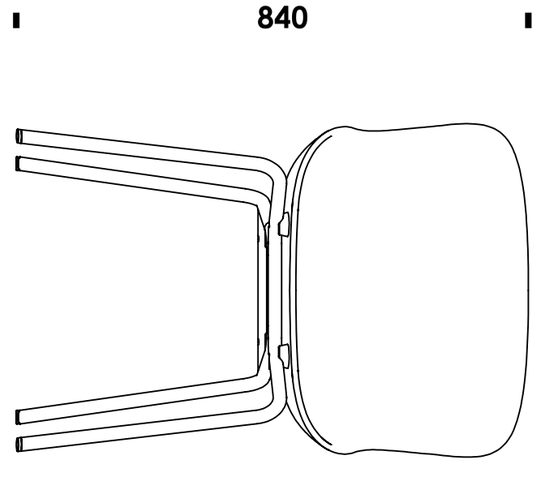
840

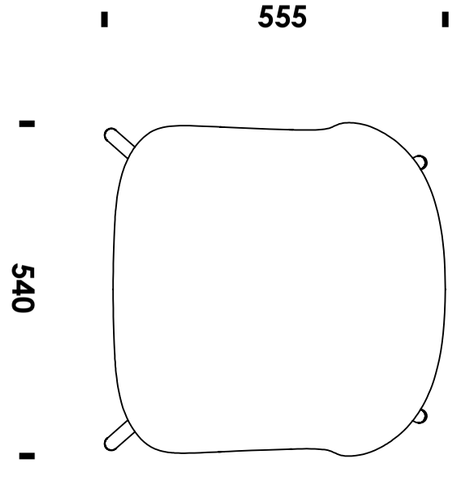
555
540