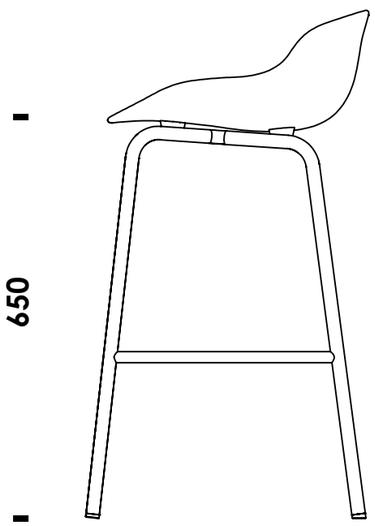
650

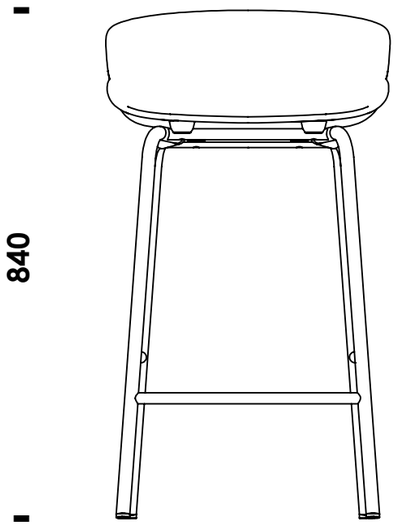
840

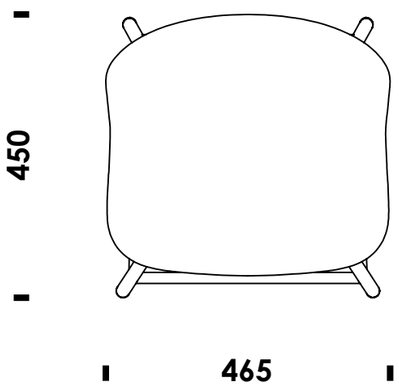
450
465