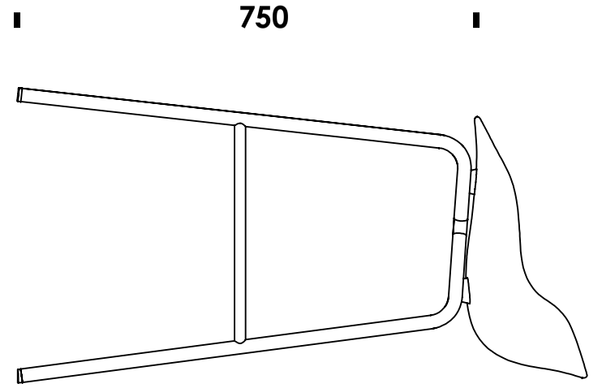
750

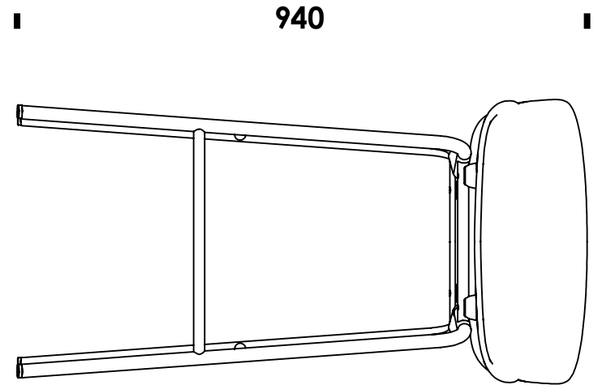
940

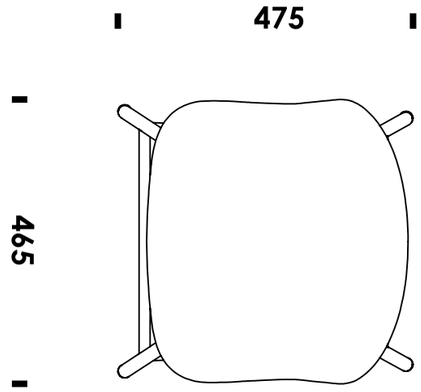
475
465