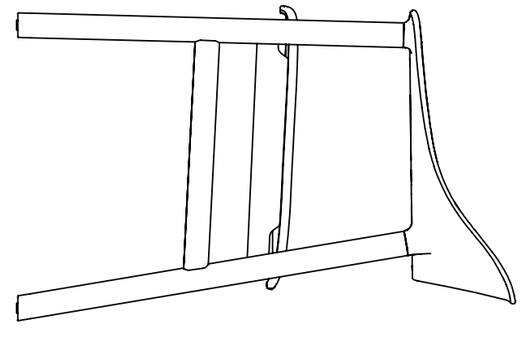
450

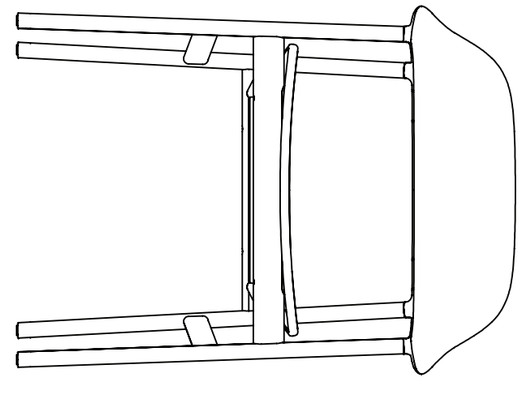
815

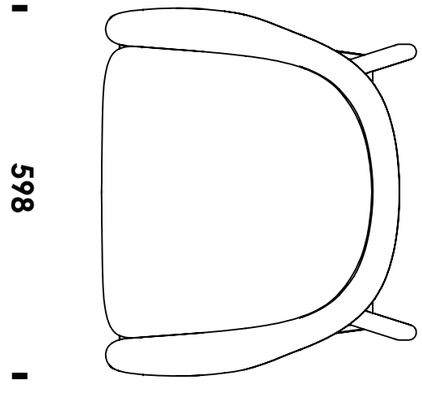
512
598