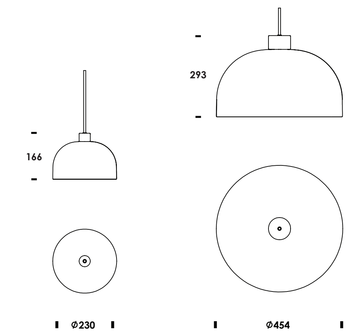
293
166
Ø230
Ø454

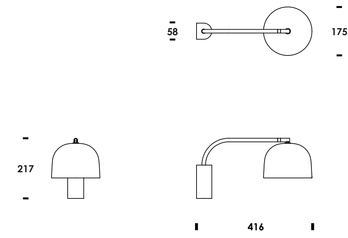
58
175
217
416

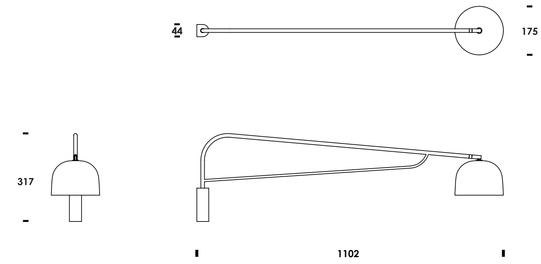
44
175
317
1102

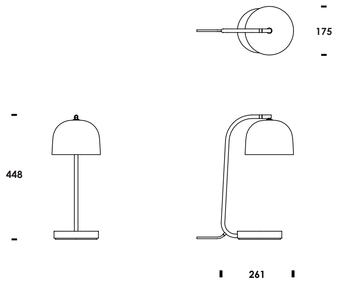
175
448
261

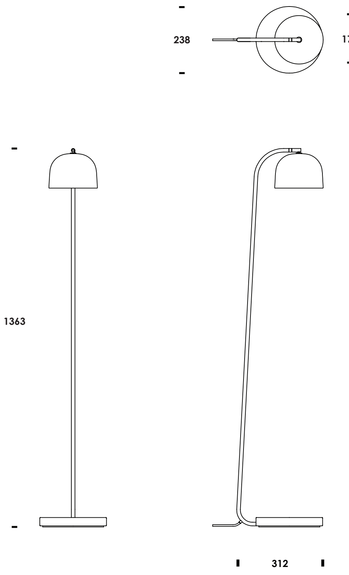
238
175
1363
312