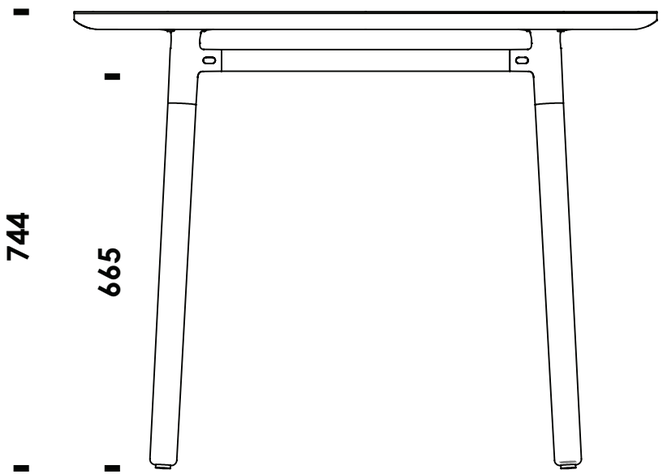
744
665

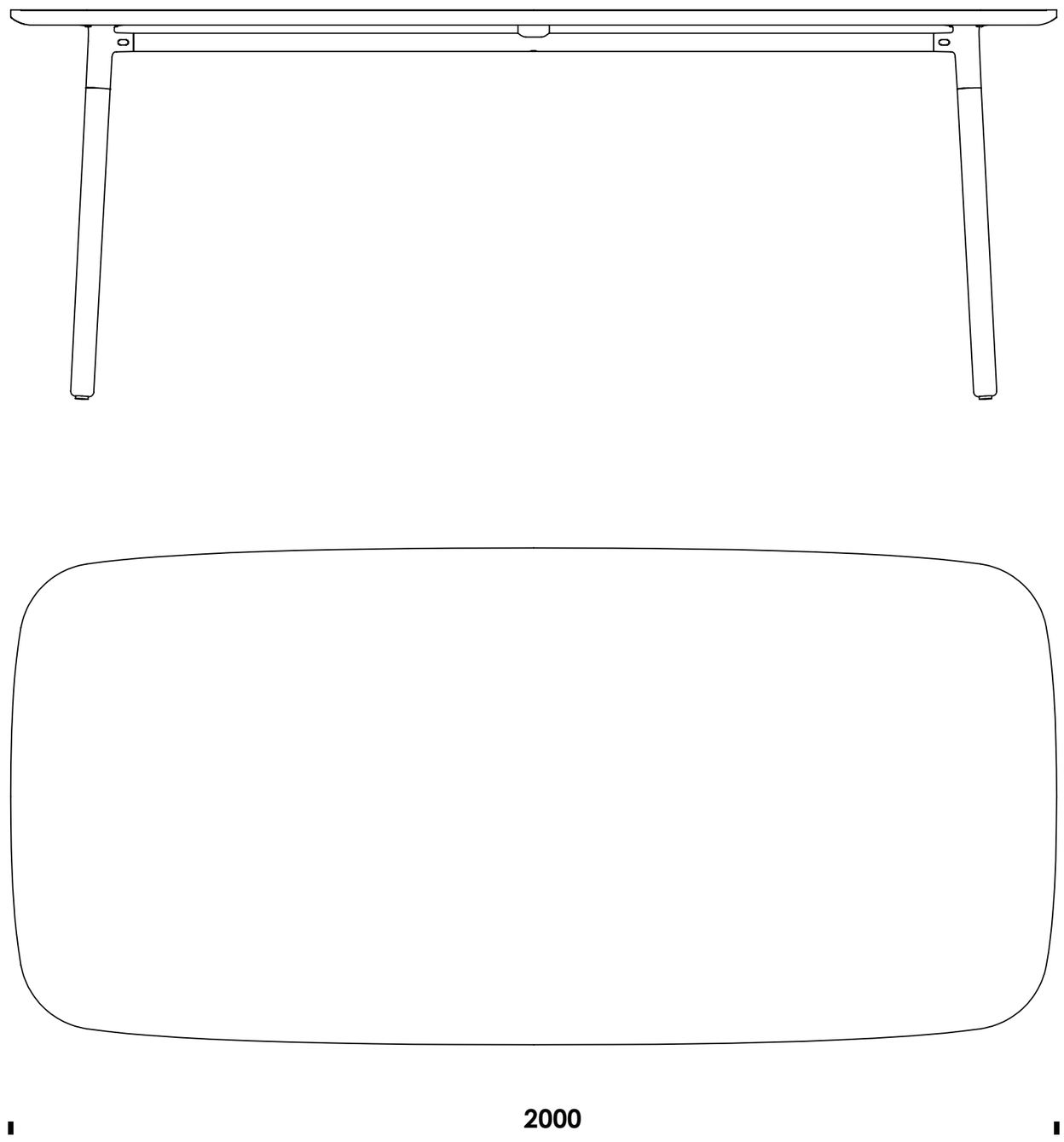
950
2000