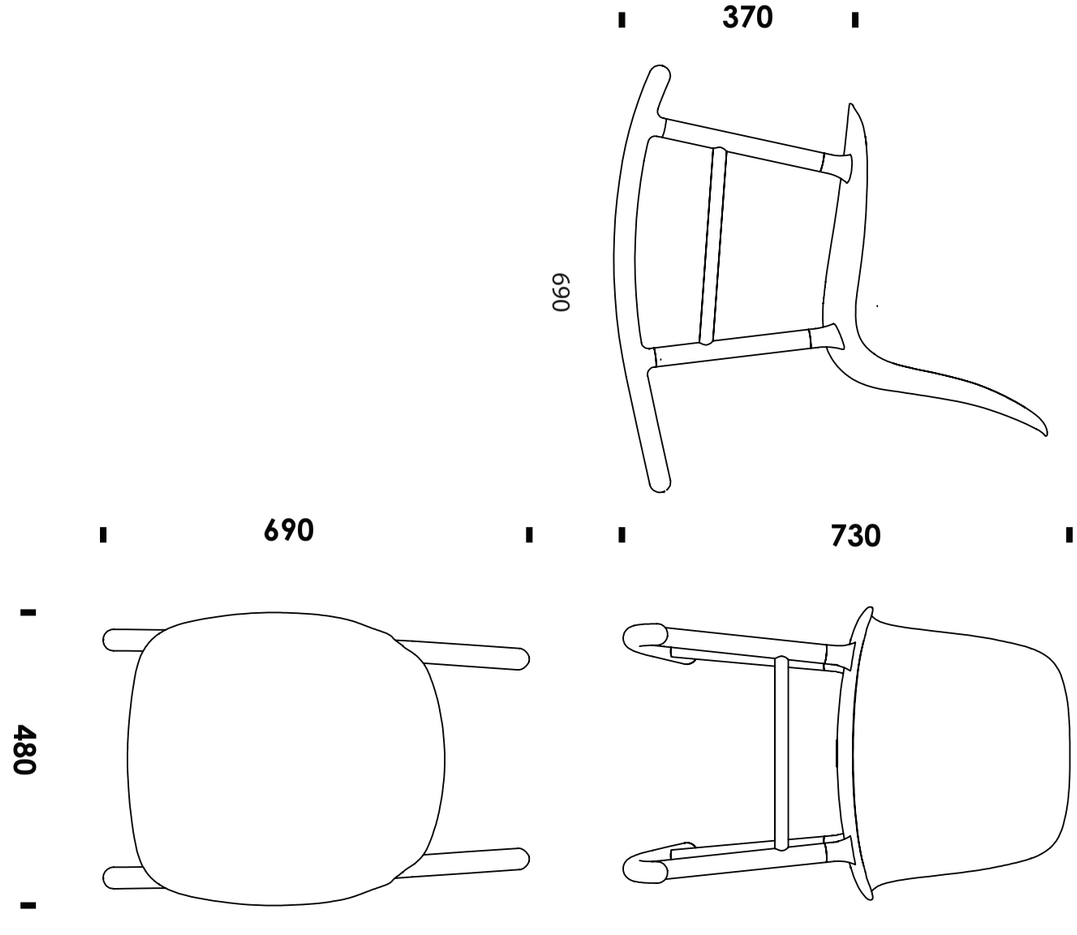
370
690
730
690
480