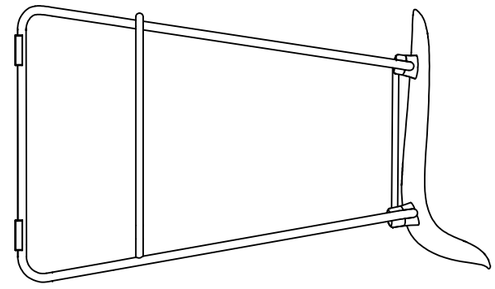
650

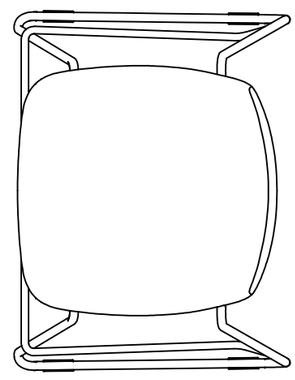
450
588

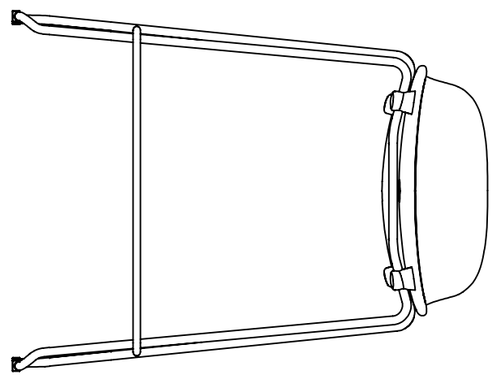
767