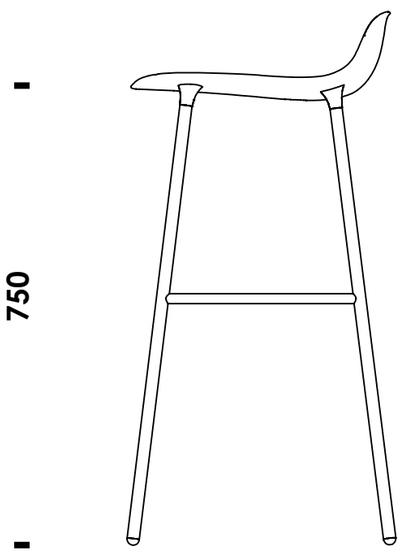
750

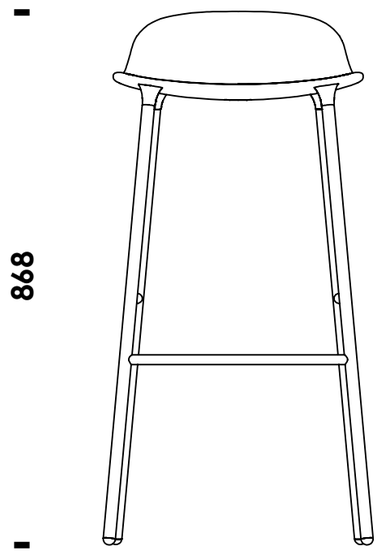
868

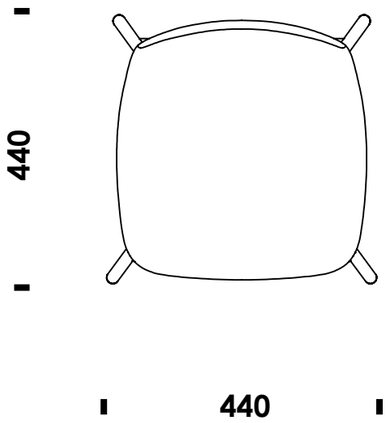
440
440