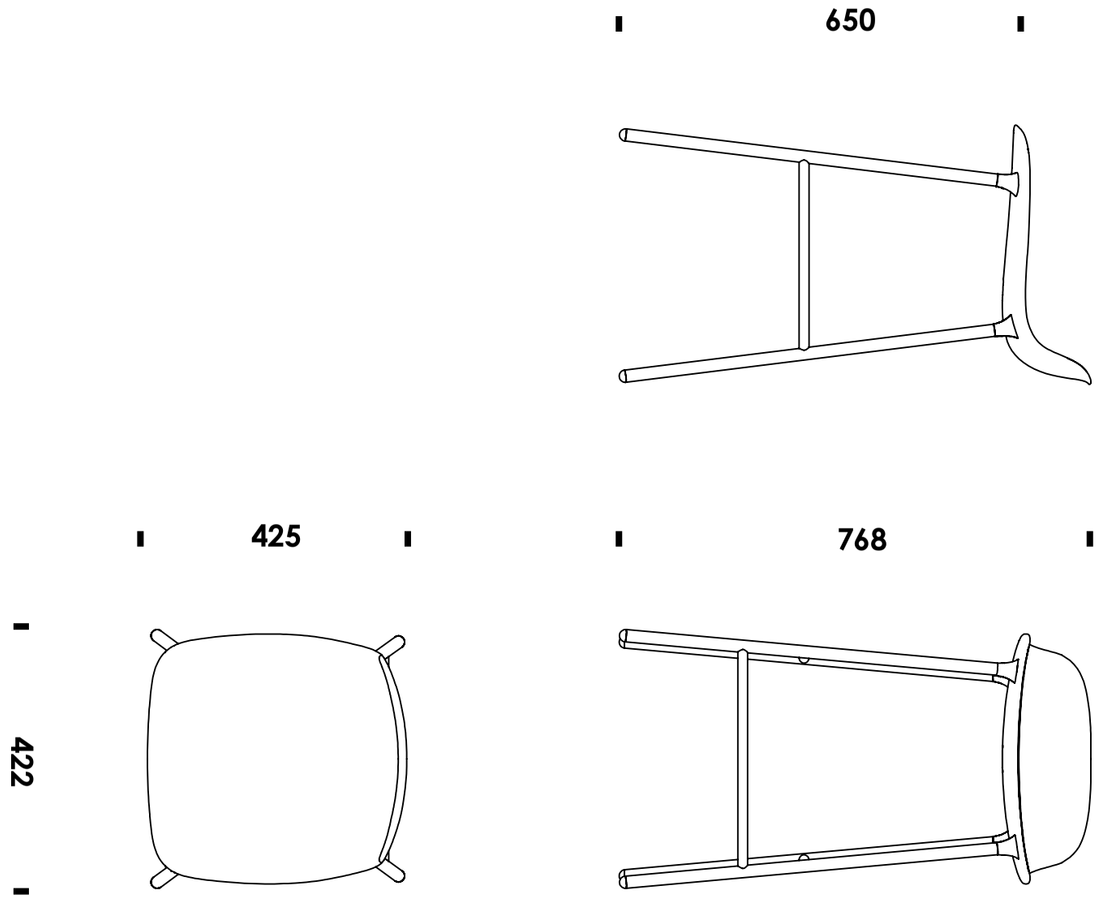
650
425
768
422