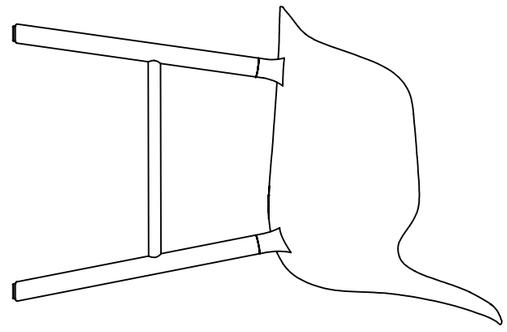
442

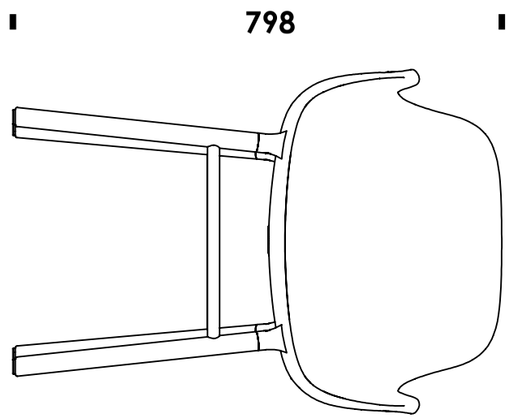
798

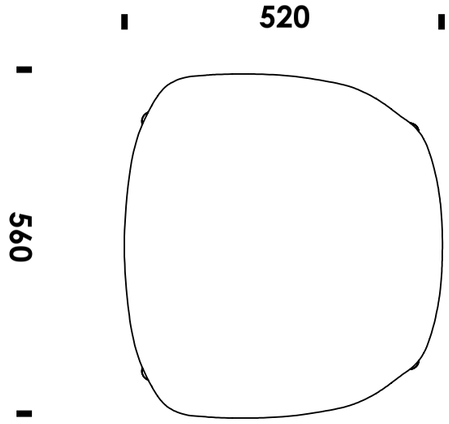
520
560