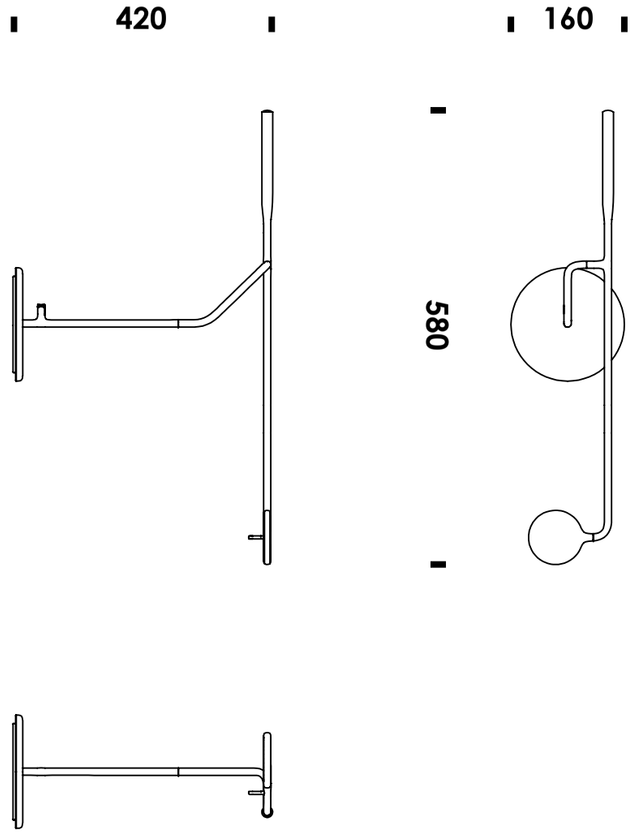
420
160
580