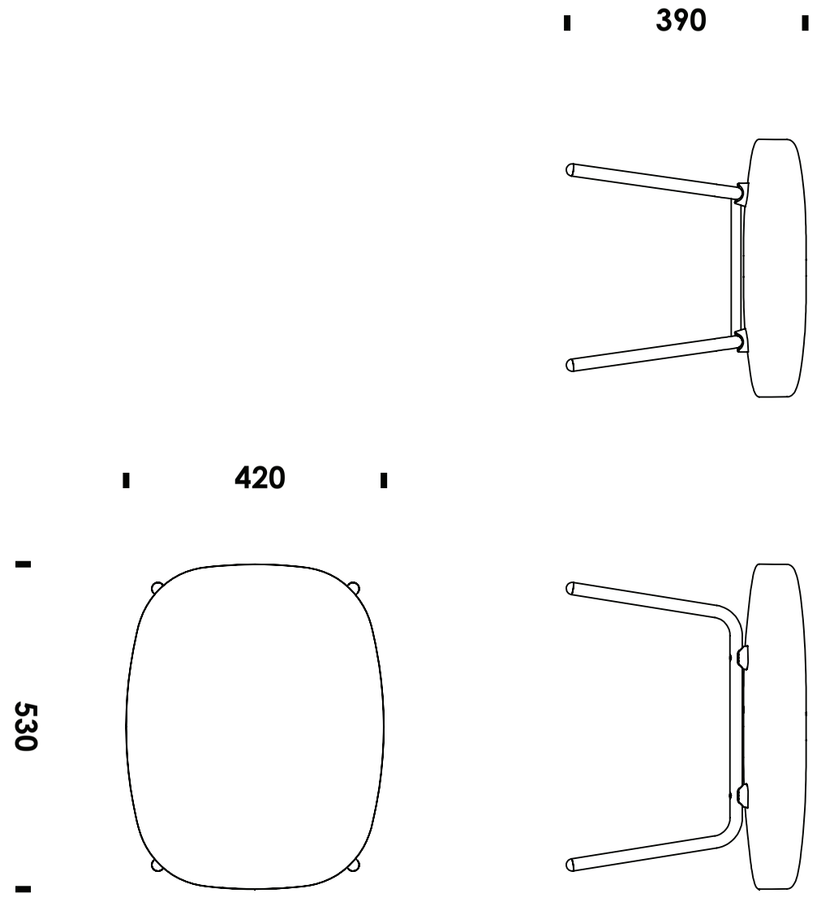
390
420
530