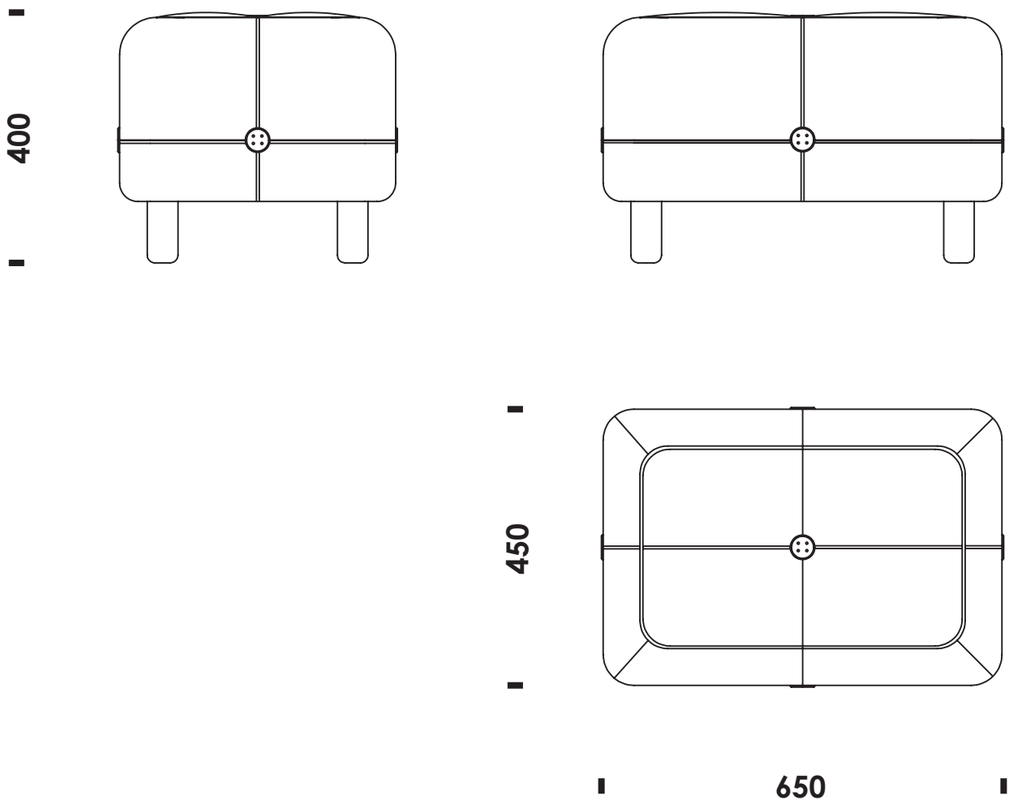
400
450
650