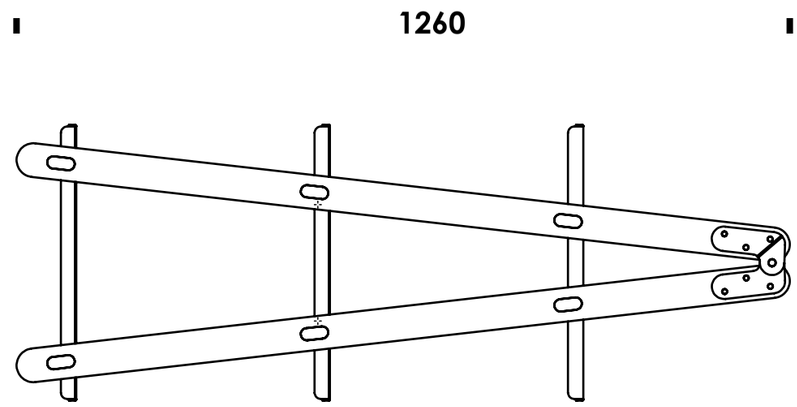
1260

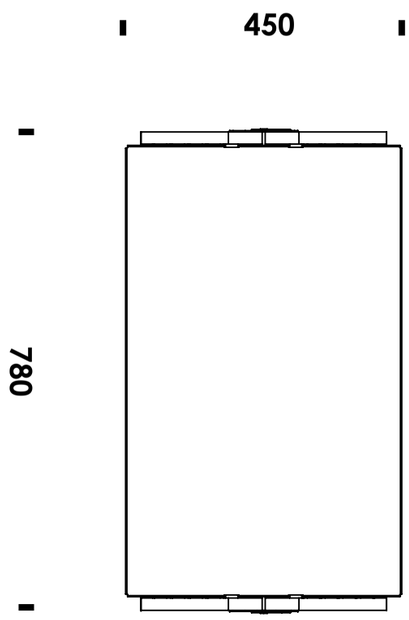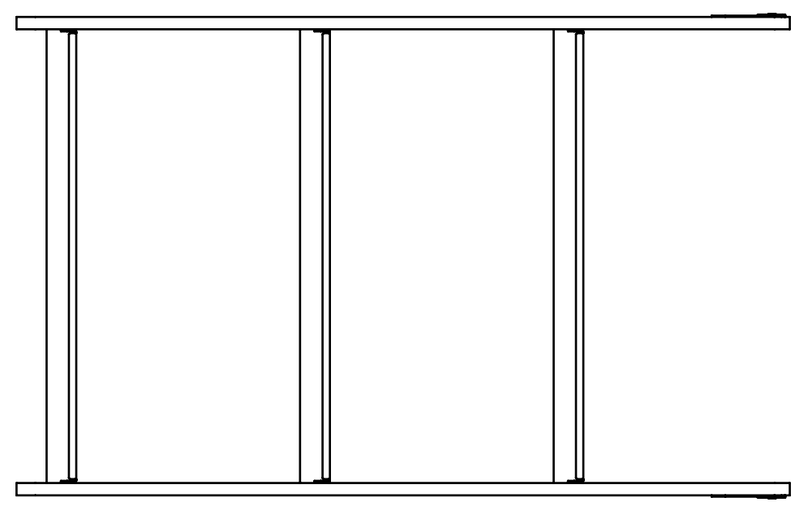
450
780