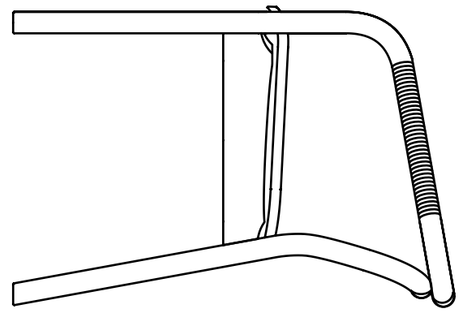
450

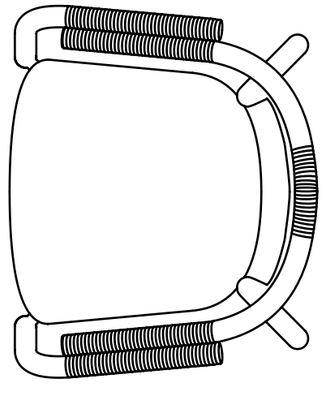
500
605

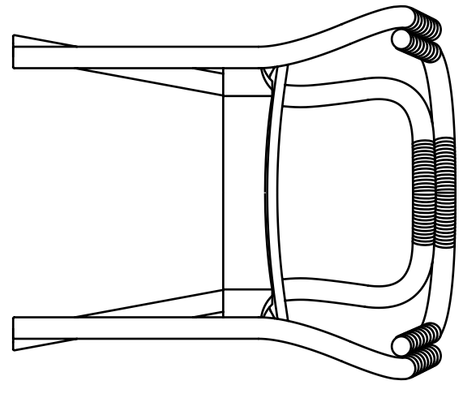
725